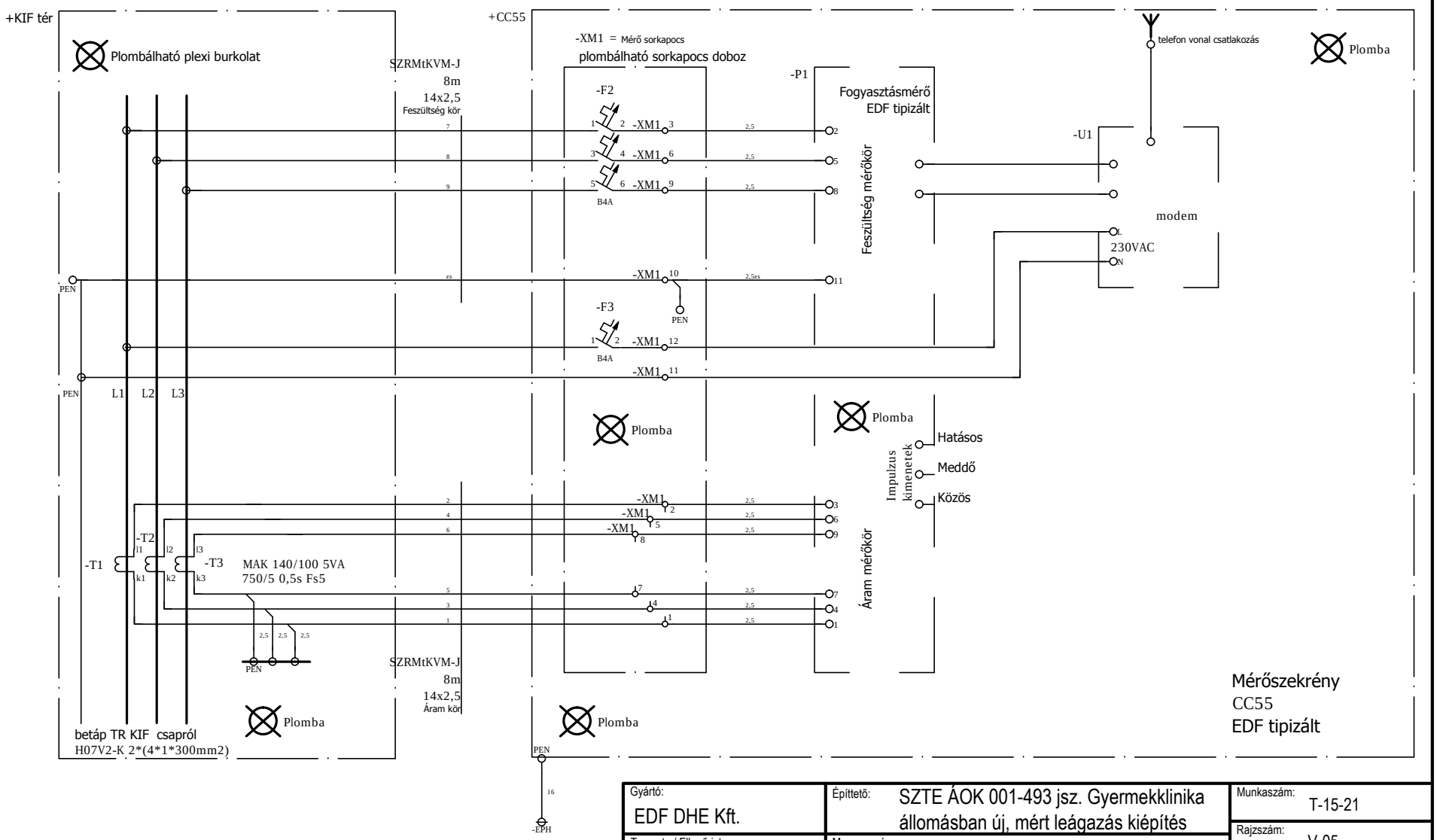

Gyártó: EDF DHE Kft.	Építtető: SZTE ÁOK 001-493 jsz. Gyermekklinika állomásban új, mért leágazás kiépítés	Munkaszám: T-15-21
Tervezte / Ellenőrizte: Csonka Attila V, EN-VI 06/0491	Megnevezés: BHTR állomás meglévő 0,4kV-os elosztó mérés	Rajzszám: V-05
Jóváhagyta:	Tárgy: Mérés áramutas rajz	Méretarány: -
		Dátum: 2015.06.15.

Ez a terv a tervezők szellemei tulajdona. A szerzői jog védelméről szóló törvény értelmében a terv, vagy adatai átadása, másolása, adaptálása a tervezők előzetes beleegyezése nélkül tilos.